4.6~34.5kN スイングシリンダ（SW シリーズ）

最高使用圧力　40MPa

●スイングシリンダは、アームが下降しながら 90°回転し、その後垂直に数 mm 下降し、クランプ等に使用されるシリンダです。
●右回転用（R）タイプ（上部から見て時計方向にアームが回転）と左回転用（L）タイプ (同反時計方向）の 2 種類があります。
●アームはポート口に対して任意の位置に選定できます。
●アーム長を変更した場合には、標準アームに対する延長率分だけポンプ圧力を下げて使用してください。
※ SW-05 型にはアーム部のボルト・ナットは付属いたしません。

注意
●垂直降下時にクランプを行ってください。スイング時のクランプは、故障の原因となります。

	SW01	SW03	SW05
最高使用圧力	40MPa		
最大出力	4.6kN	17.6kN	34.5kN
受圧面積	1.15cm²	4.42cm²	8.63cm²
作動方式	単動式		複動式
リターン方式	スプリング戻し		オイル
カップラ接続口径	Rc3/8		

型式説明

SW 01 - 30 L VC

- SW：スイングシリンダ SW シリーズ
- 01：最大出力 01： 4.6kN / 03： 17.6kN / 05： 34.5kN
- 30：ストローク（mm）
- L：回転方向 R：右回転（上部から見て） / L：左回転（上部から見て）
- VC：付属カップラ VC：VC-70-R3 / S：S-1R / T：ROC-13R / -NC：カップラ無し

■ SW01-30VC

■ SW01-30L（R）VC・SW03-35L（R）VC

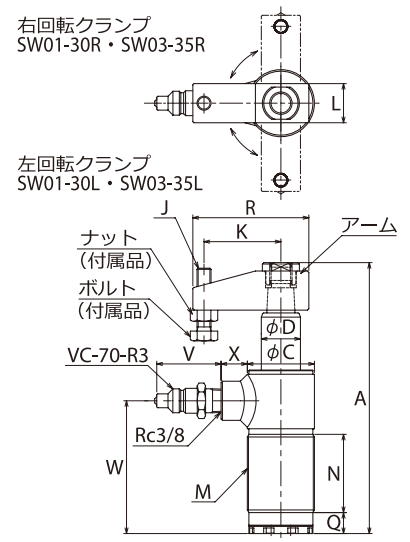

■ SW05-40L（R）VC

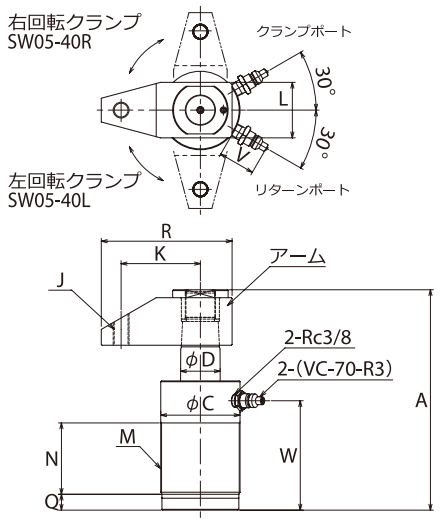

■仕様

型式			SW01-30L	SW01-30R	SW03-35L	SW03-35R	SW05-40L	SW05-40R
回転方向		ー	左へ 90°	右へ 90°	左へ 90°	右へ 90°	左へ 90°	右へ 90°
ストローク	スイング	mm	24		28		30	
	垂直降下	mm	6		7		10	
	計	mm	30		35		40	
最大全長		A	187		237.5		278	
シリンダ外径		φC	48		70.5		100	
ピストン径		φD	28		35.5		50	
アームねじ寸法		J	M10 × 1.5		M16 × 2		M20 × 2.5	
有効アーム長		K	55		70		100	
アーム幅		L	28		38		70	
カラーねじ径		M	M48 × 1.5		M70 × 2		M100 × 2	
カラーねじ長		N	56		81		90	
最大アーム長		R	83		114		165	
ストレート部		Q	15		22		20	
カップラ突出長	VC-70-R3	V	≒ 46		≒ 46		≒ 46	
	S-1R		≒ 53		≒ 53		≒ 53	
	ROC-13R		≒ 49		≒ 49		≒ 49	
ポート位置		W	95		127		138	
ボス長		X	19		20		–	
必要油量		cm³	4		16		35	
概略質量		kg	2.1		5.4		13.6	